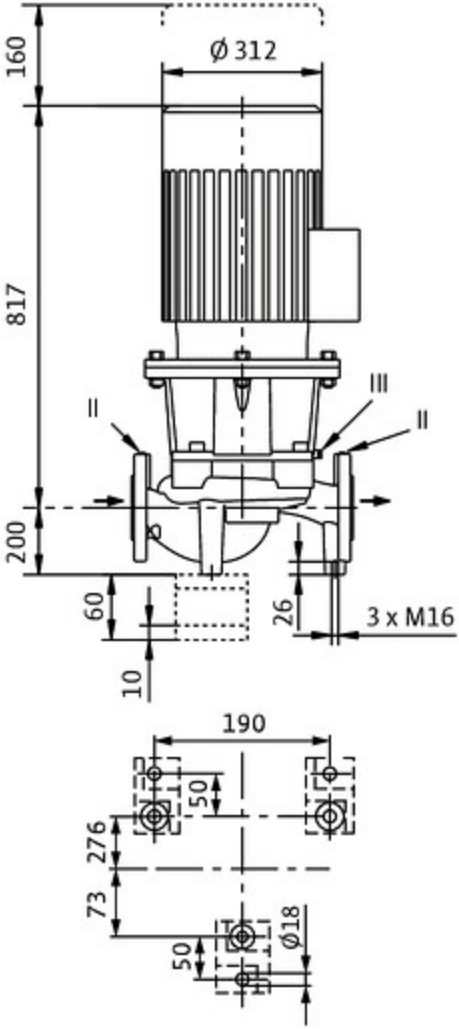
160
Ø 312
817
III
II
II
200
60
26
3 x M16
10
190
50
276
73
50
Ø18

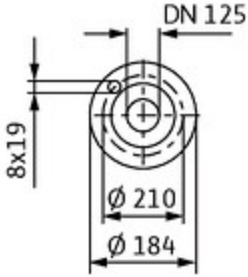
DN 125
8x19
Ø 210
Ø 184

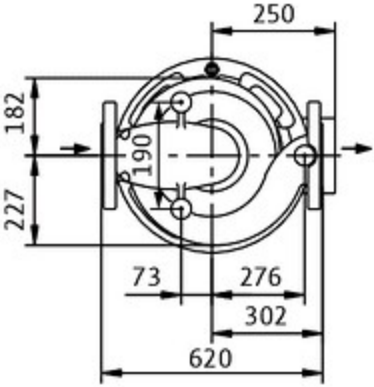
250
182
190
227
73
276
302
620